lykke
Direct Flow

EQUIPO AVANZADO DE ÓSMOSIS INVERSA

Flujo directo
4 etapas de filtración

~ Capacidad 600 GPD (2.280 lpd.)

~ Tamaño compacto

~ Sistema de información en equipo con display (pantalla)

~ Ratio de conversión: 60%

IDEAGUA
OSMOSIS Y DESCALCIFICADORES

lykke
Direct Flow

1,5/2

1,5/2 LPM
ALTA
PRODUCCIÓN

PCT

AVISO
DE CAMBIO
DE FILTRO

RO

AVISO
DE CAMBIO
DE MEMBRANA

3 ETAPAS
DE FILTRACIÓN

CIRCUITO
HIDRÁULICO
INTEGRADO

2:1,5 | RATIO DE
AGUA PRODUCIDA
Y AGUA DISPENSADA

lykke
Direct Flow

FLUJO DIRECTO
EQUIPO SIN
DEÓSITO

CAMBIO DE
FILTROS EN
SOLO 2 SEGUNDOS

AUTOLAVADO
INTELIGENTE
DE MEMBRANA

MAYOR CAUDAL
DE AGUA
DISPENSADA

EQUIPO
DE FÁCIL
MANTENIMIENTO

GRIFO
DE ACERO INOXIDABLE
DE ALTO CAUDAL

CAPACIDAD 600 GPD

Llena tu vaso de agua
en solo 8 segundos

Grifo **HARU**

lykke
Direct Flow

ULTRA COMPACTA Y ADAPTABLE A CUALQUIER ESPACIO

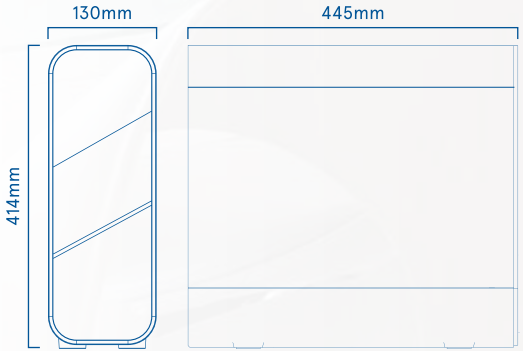

Explora nuevas dimensiones en tu cocina.

FILTRO COMPUESTO
4 etapas de filtración

Eliminación del 99,9% de metales pesados, cloro, bacterias, óxido, materia orgánica, etc.

lykke
Direct Flow

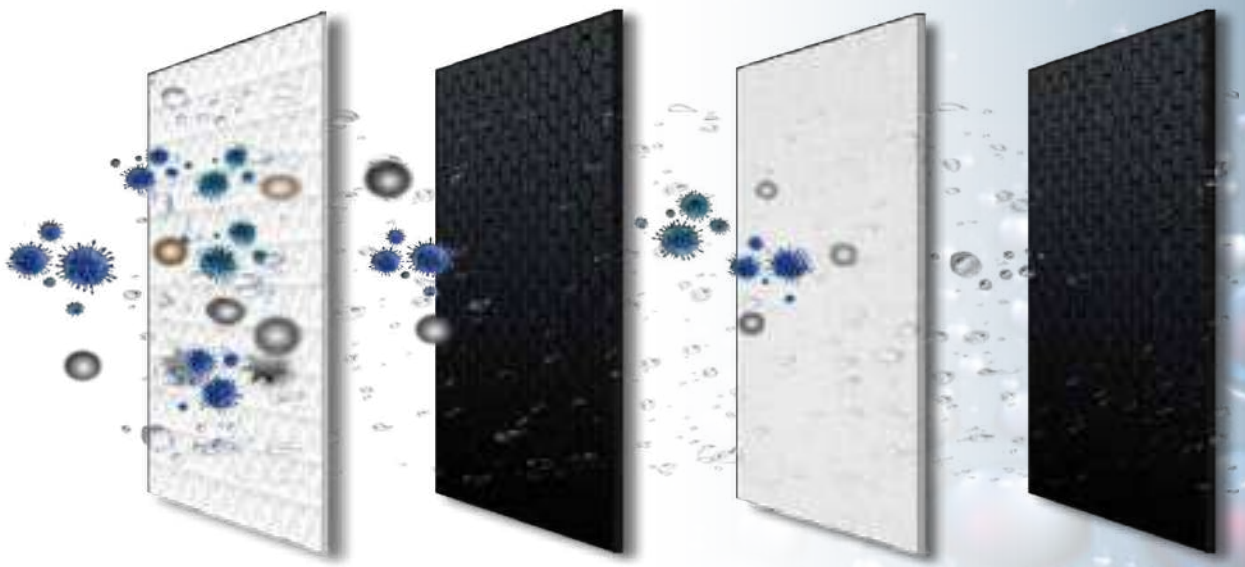

PAC → **PAC** → **RO** → **CB**

Eliminación de grandes partículas, sedimentos, óxido. Prefiltro

Precisión: 5-10µm. Elimina el 85% del cloro. Carbón filtro.

Eliminación de metales pesados y bacterias.

Postfiltro eliminación de sabores y olores. Carbón Block

CAMBIO DE FILTROS FÁCIL Y RÁPIDO

en solo 3 segundos

Con un simple giro y sin tener que mover el equipo, saca rápidamente el filtro agotado y cámbialo por el nuevo para que tu equipo funcione de nuevo al 100%.

MEMBRANA RO

Membrana de 600 GPD.
Máxima produccióin y mínimo rechazo.

lykke
Direct Flow

FILTROS MUY DURADEROS

Abre la puerta al ahorro

~ RO. Membrana de 600 GPD.

~ PCT. Prefiltro de carbón + postfiltro de carbón Block.

DISPLAY INTELIGENTE

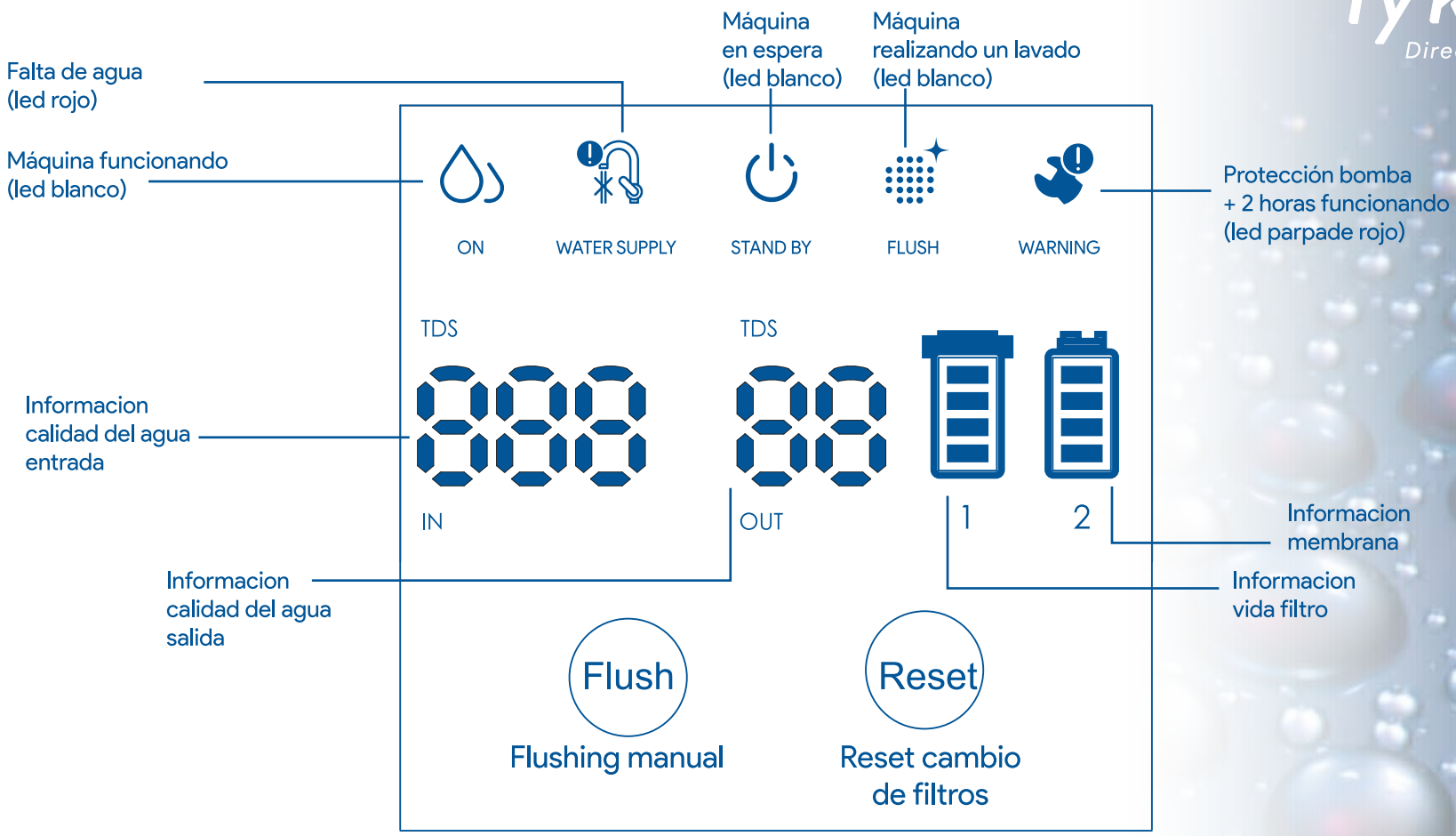

lykke
Direct Flow

UN EQUIPO 100% RESPETUOSO CON EL MEDIO AMBIENTE

2 litros producidos
1,5 litro rechazado

Equipo sin depósito. Garantiza agua osmotizada al instante directamente desde tu grifo.

lykke
Direct Flow

AUTOLAVADO DE MEMBRANA

~ Programa incorporado
~ Evita obstrucciones de la membrana y alarga su vida útil
~ Asegura agua de alta calidad y mejor sabor

lykke
Direct Flow

CONEXIONES HIDRÁULICAS, ELÉCTRICAS Y ELECTRÓNICAS

1. Alimentación eléctrica
2. Grifo 1/4”
3. Entrada de agua 3/8”
4. Desagüe 1/4”

lykke
Direct Flow

CIRCUITO INTEGRADO

~ Menos fugas
~ Menos soldaduras
~ Sellado más fuerte
~ Más fácil y segura de usar

CARACTERÍSTICAS TÉCNICAS

lykke
Direct Flow

PRESIÓN (máx. - mín.)	4 - 1 bar (400 - 100 kPa)
TEMPERATURA (máx. - mín.)	38 - 5 ºC
TDS (máx.)	1500 ppm
DUREZA (máx)	20 ºHF
PESO	12,5 kg
ALIMENTACIÓN ELÉCTRICA	24 VDC 4,5A
ADAPTADOR	100 - 240 VAC 50 - 60 HZ
PRODUCCIÓN (máx.)	1,5 - 2 LPM
RECOVERY	≥ 60%

ESPECIFICACIONES DEL FILTRO

lykke
Direct Flow

FILTRO	PCT PREFILTRO + POSTFILTRO		MRO · MEMBRANA RO
MEDIA	PAC	CB	RO 600GPD
FUNCIONALIDAD	Eliminación de partículas, sedimentos, óxido.	Eliminación de partículas, sedimentos, óxido. Eliminación de color, olor, mejora del sabor. Eliminación de cloro, carbón, tetracloro, metano.	Eliminación de metales pesados, microorganismos, bacterias, pesticidas y antibióticos. Desalinización: ≥ 90%
PRECISIÓN	5 micras	5 - 10 micras	0,0001 micras
CAPACIDAD TOTAL	3 LPM		1,7 LPM
CAMBIO RECOMENDADO	12 meses / 8.000 litros		36 meses / 15.000 litros

FUNCIONALIDADES FLUSHINGS AUTOMÁTICOS

lykke
Direct Flow

FUNCIÓN	ACCIONES	ESTADO DE LAS LUCES
1. Lavado a la conexión eléctrica	Lavado de 60 segundos.	Luz de flush parpadeando en blnaco a 1Hz
2. Lavado por tiempo de trabajo acumulado de 6 horas	Lavado de 60 segundos.	Luz de flush parpadeando en blnaco a 1Hz
3. Lavado m,anual pulsando “Select flush”	Lavado de 90 segundos.	Luz de flush parpadeando en blnaco a 1Hz
4. Lavado al cerrar el grifo	Lavado de 5 segundos.	Luz de flush parpadeando en blnaco a 1Hz

KIT DE MEZCLA

lykke
Direct Flow

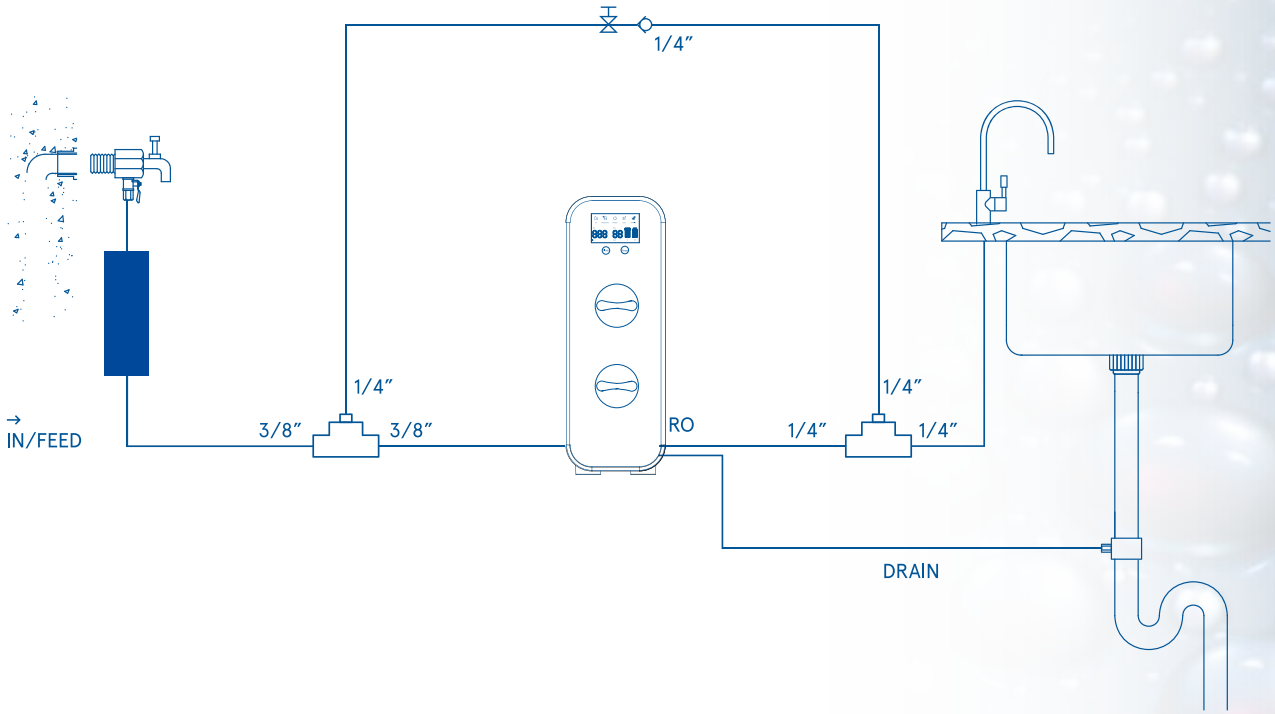

PERSONALIZA TU EQUIPO

RO LYKKE se puede suministrar como equipo neutro o personalizado con la marca de tu empresa.